Lavabo multifunzione a parete. (IT)

1. CARATTERISTICHE TECNICHE

1.1 EROGATORE ACQUA

Portata:	6 l/min (c/aeratore limitato)
Pressione di alimentazione:	Min 1 bar - Max 8 bar
Temperatura di Alimentazione:	5 °C - 70 °C
Alimentazione elettrica:	Alimentatore di rete 230V
Attivazione:	Sensore ad infrarossi a rilevamento di presenza
Auto-erogazione:	Ogni 24 ore dall'ultimo utilizzo
Blocco antivandalo:	Chiusura automatica dopo 60 secondi di erogazione continua

1.2 EROGATORE DI SAPONE

Tempo di erogazione:	3 sec
Capacità serbatoio:	2 l
Alimentazione elettrica:	Alimentatore di rete 230V
Attivazione:	Sensore ad infrarossi a rilevamento di presenza

1.3 ASCIUGAMANI

Azionamento:	Sensore fotocellula 6V
Giri al minuto:	28000 rpm
Grado di protezione elettrica:	IP33 - Classe II
Tensione:	220V - 240V / 50Hz - 60Hz
Potenza totale:	400W
Velocità aria in uscita:	200 km/h
Volume aria:	110 m^3/h - 31 l/s

2. AVVERTENZE

ATTENZIONE: Vi invitiamo a leggere attentamente e a conservare queste istruzioni,in quanto forniscono importanti indicazioni riguardanti la sicurezza d'installazione, d'uso e di manutenzione. Un'errata installazione può causare danni a persone o cose, nei confronti delle quali il costruttore non può essere ritenuto responsabile.

ATTENZIONE: prima di procedere con l'installazione del prodotto predisporre la parete con gli attacchi idraulici ed elettrici come riportato in fig.01 (a/b/c/d/e/f).

2.1 EROGATORE ACQUA

- Non esporre il rubinetto a temperature inferiori a 5 °C (per esempio durante il periodo invernale): in caso contrario provvedere per tempo allo svuotamento dello stesso da ogni residuo d'acqua.
- Alimentare il rubinetto con ACQUA FILTRATA : la presenza di impurità può causare il malfunzionamento dell'elettrovalvola; in caso di acqua particolarmente ricca di mi-

nerali provvedere ad installare un addolcitore.

- In caso di chiusura temporanea dell'impianto (per interventi di manutenzione o chiusure stagionali) prima di alimentare nuovamente la linea effettuare uno spurgo della stessa a monte del rubinetto.
- Raccomandiamo di installare un rubinetto di intercettazione sulla linea di alimentazione per facilitare gli interventi di manutenzione.
- In caso di alimentazione con acqua pre-miscelata consigliamo l'utilizzo di un miscelatore termostatico di linea.

2.2 EROGATORE SAPONE

- Verificare che il tubo di collegamento non presenti ostruzioni
- Raccomandiamo di utilizzare saponi con viscosità compresa fra 1000 - 3500 cps, potrebbero causare l'intasamento dell'impianto.
- Limitare al minimo la lunghezza dei tubi di alimentazione dell'impianto sapone.
- In caso di non utilizzo dell'impianto, (prima installazione, interventi di manutenzione o chiusure stagionali) prima di alimentare nuovamente la linea, movimentare leggermente il tubo della pompa da un estremo all'altro prestando attenzione a non danneggiarlo, vedi fig. 03/a.

2.3 ASCIUGAMANI

- Questo apparecchio è stato costruito con cura e precisione, ed è conforme EN60335-1. Prove di qualità durante la fase di fabbricazione e collaudi accurati ne garantiscono la massima sicurezza di funzionamento. La sua durata ed affidabilità elettrica e meccanica saranno prolungate nel tempo se verrà usato correttamente e verrà eseguita una manutenzione adeguata.
- Non apportare modifiche di alcun tipo all'apparecchio.
- Non ostruire le griglie o la bocca d'uscita dell'aria.
- Non infilare alcun oggetto all'interno delle griglie o della bocca d'uscita dell'aria.
- In caso di guasto e/o cattivo funzionamento scollegare l'apparecchio dalla rete elettrica e rivolgersi al produttore o al rivenditore.
- L'apparecchio dev'essere installato da una persona qualificata e nel rispetto della normativa CEI-64-8/7, riferita alle caratteristiche del prodotto.
- L'impianto elettrico deve essere conforme al D.M. 37/08 e dotato di dispositivi differenziale da 30mA a monte del circuito d'alimentazione.
- Verificare che la portata elettrica dell'impianto e delle prese di corrente siano adeguate alla potenza massima dell'apparecchio, che non necessita di collegamento ad impianto con messa a terra.
- E' necessario prevedere a monte dell'apparecchio un interruttore bipolare con apertura del contatto di almeno 3 mm.
- Il presente apparecchio può essere utilizzato dai bambini a partire da 8 anni di età e da persone dalle ridotte capacità fisiche, sensoriali o mentali, oppure con mancanza di esperienza e di conoscenza se si trovano sotto adeguata sorveglianza, oppure se sono stati istruiti circa l'uso dell'apparecchio in modo sicuro e se si rendono conto

dei pericoli correlati. I bambini non devono giocare con l'apparecchio.
- Se il cavo di alimentazione è danneggiato deve essere sostituito dal produttore o da un tecnico qualificato.

3. INSTALLAZIONE

- ATTENZIONE: è necessario porre la massima attenzione alla scelta dei fissaggi, premesso che debbano essere di buona qualità e che la parete su cui bisogna operare il fissaggio deve avere una buona resistenza. Si richiede l'utilizzo di tasselli specifici per la parete di installazione con un carico minimo di resistenza a trazione pari a 50 kg/cad (es. su muratura piena con tasselli tipo Würth MF 0905 930 010).
- Forare la parete a seconda del modello da installare rispettando lo schema [fig.01/a-b-c-d-e] del prodotto e le specifiche del fissaggio scelto.
- Inserire i tasselli nei fori appena effettuati, installare i moduli bagno a parete e bloccarli per mezzo dei fissaggi scelti [fig.02/a].
- Verificare l'allineamento strutturale e fissarla definitivamente.
- Inserire la piastra che andrà a supportare i componenti interni, bloccandola a muro secondo il metodo di ancoraggio impiegato fino ad ora (tassello, bara filettata e dado di serraggio) [fig.03].
- Nel caso sia necessario regolare le cerniere dei pensili come rappresentato in fig. 02/b.

  VERSIONE EASY COMPACT
- Forare la parete rispettando lo schema [fig.01/e] del prodotto e le specifiche del fissaggio scelto.
- Inserire i tasselli nei fori appena effettuati e bloccarli per mezzo dei fissaggi scelti [fig.02/c].
- Verificare l'allineamento strutturale.
- Fissare la piastra, la barra in solid surface e i raccordi di fissaggio laterali, secondo il metodo di ancoraggio impiegato fino ad ora (tassello, bara filettata e dado di serraggio) [fig.02/c].
- Prestare attenzione all'orientamento dei raccordi laterali, la parte piana deve essere rivolta verso l'esterno.
- Calzare la struttura in solid surface sulla struttura e fissare definitivamente il tutto [fig.02/c].

4. MESSA IN SERVIZIO

- Si consiglia di eseguire la messa in servizio dell'impianto per mano di un tecnico specializzato.
- Effettuare i collegamenti idraulici stando attenti alla direzione del flusso indicato sull'elettrovalvola.
- Collegare la rete 230V ai morsetti come rappresentato in fig.04/b, ed effettuare il collegamento degli erogatori in bassa tensione rispettandone la polarità [fig. 04/a].
- Collegare il tubo di erogazione sapone al serbatoio, passando dal distributore rispet-

tando ingressi e uscite.

- Attivazione impianto distribuzione di sapone: per effettuare la procedura di messa in servizio dell'impianto riempire il serbatoio, attivare ripetutamente l'erogazione fino al completo riempimento dell'impianto. Il processo ha una durata di ~ 2/3 minuti.
- Verificare e collaudare l'impianto, sempre con l'ausilio di un tecnico specializzato.

5. REGOLAZIONE DELLA DISTANZA DI DETENZIONE

La distanza di detenzione del sensore è pre-impostata, ma in caso necessità può essere personalizzata dall'utente da un minimo di 5 fino a 25 cm (valori approssimativi).

- Togliere corrente;
- Attendere 30 secondi e ri-alimentare il sensore;
- Posizionare immediatamente una mano davanti al sensore (max 5 cm di distanza) mentre il led rosso lampeggia (se si spegne è necessario togliere nuovamente l'alimentazione e ripetere l'operazione);
- Attendere fino a quando il led rosso s'illumina in modo permanente e spostare la mano alla distanza desiderata;
- Attendere che il led si spenga prima di togliere la mano; a questo punto la nuova distanza è stata memorizzata.
- La nuova impostazione verrà mantenuta anche in caso di interruzione dell'alimentazione elettrica/cambio batteria.

6. SERRATURA MAGNETICA

Per aprire l'anta posizionare la chiave magnetica sulla parte esterna dell'area dove la serratura è stata installata, per chiudere l'anta basta rimuovere la chiava dalla zona d'interesse.

La serratura magnetica può essere disattivata: basta lasciare la serratura in posizione di aperto, premere la parte scorrevole bianca all'interno del corpo della serratura e spostare la levetta rossa verso l'alto senza forzare. Per riattivare il funzionamento è sufficiente abbassare nuovamente la levetta rossa nella posizione iniziale (fig.05a).

7. MANUTENZIONE

- Per mantenere inalterate le caratteristiche del prodotto nel tempo, è necessario eseguire regolarmente alcune semplici operazioni.
- Pulizia delle parti cromate con detergenti appositi, non utilizzare materiali abrasivi di alcun genere.
- Pulizia del sensore, la finestra oscurata che protegge il sensore deve sempre essere pulita per permettere la corretta lettura e funzionamento, non utilizzare materiali abrasivi.
- Pulizia filtri alimentazione, l'acqua di alimentazione in alcuni casi può trasportare impurità che potrebbero danneggiare l'elettrovalvola dotata di filtro, per questo raccomandiamo di pulire tale con una certa regolarità.
- Prima di smontare l'elettrovalvola chiudere ogni sorta di rubinetto di intercettazione.

- Pulire le superfici con acqua e sapone, evitare detergenti aggressivi ed asciugare con un panno morbido. La componentistica di norma non richiede manutenzione alle parti meccaniche, ma la sua affidabilità nel tempo è fortemente influenzata dalla qualità dell'acqua: per questo motivo, in alcuni casi, potrebbero essere necessari dei piccoli interventi di manutenzione. Il vostro rivenditore sarà lieto di fornirvi tutte le informazioni necessarie sul prodotto e le parti di ricambio.
- Raccomandiamo di controllare almeno una volta alla settimana lo stato di riempimento del serbatoio di sapone, nel caso di chiusure temporanee si consiglia di svuotare completamente l'impianto per evitare malfunzionamenti.
- Svuotamento impianto distribuzione sapone: per effettuare la procedura di pulizia dell'impianto, svuotare il serbatoio dal sapone residuo e dopo un accurata pulizia riempirlo d'acqua. Attivare ripetutamente l'erogazione fino alla completa pulizia dell'impianto da eventuali residui di sapone. Il processo di pulizia ha una durata di ~ 2/3 minuti.
- Per garantire la durata e l'affidabilità dell'asciugamani, controllare periodicamente che le griglie d'aspirazione e il condotto d'uscita dell'aria non siano ostruiti da eventuale polvere o corpi estranei.

8. DICHIARAZIONE DI CONFORMITA'

- Questo prodotto è conforme ai requisiti delle direttive EU pertinenti CE

9. SMALTIMENTO

- Questo prodotto rientra nelle competenze della direttiva europea 2012/19/UE (RAEE) riguardante lo smaltimento degli apparati elettrici ed elettronici. Questo prodotto non deve essere eliminato con gli scarti domestici ma va riciclato presso strutture idonee: informarsi presso l'autorità' comunale per quanto riguarda le direttive di riciclaggio e l'ubicazione delle piattaforme ecologiche atte allo smaltimento adeguato del prodotto. Il vs. Rivenditore è altresì tenuto a ritirare il presente prodotto a titolo gratuito in caso di acquisto di un nuovo prodotto equivalente o, in casi specifici, anche senza necessità di un nuovo acquisto: informarsi sulle modalità' di applicazione. Non contenendo sostanze dannose come da direttiva Rohs 2011/65/CE, il prodotto non è potenzialmente pericoloso per la salute ma se abbandonato nell'ambiente danneggia l'equilibrio dell'ecosistema. Non impiegare il prodotto per un uso diverso da quello a cui è destinato: pericolo di shock elettrico. Il simbolo del cassonetto barrato contenuto sull'etichetta indica la rispondenza di tale prodotto alla normativa di cui sopra. L'utilizzatore finale è responsabile del suo corretto smaltimento: in caso contrario sono previste sanzioni economiche come da dl 49/2014.

10. GESTIONE RIFIUTI IMBALLAGGIO

Per un corretto e sostenibile smaltimento dei rifiuti generati dall'imballo prodotto, vi consigliamo di prestare attenzione allo schema riportato in calce.

Multi-functional wall mounted basin. (EN)

1. TECHNICAL FEATURES

1.1 WATER DISPENSER

Flow rate:	6 l/min (w/flow regulator)
Operating pressure:	Min 1 bar - Max 8 bar
Water inlet temperature:	5 °C - 70 °C
Power supply:	Powered by mains 230V
Activation: function	Infra-red sensor with presence detection
Self-opening:	Every 24h since last activation
Vandal proof safety:	Self-closing after 60 seconds of continuous flow

1.2 SOAP DISPESER

Flushing time:	3 sec
Soap tank capacity:	2 l
Power supply:	Powered by mains 230V
Activation: function	Infra-red sensor with presence detection

1.3 HAND DRYER

Activation:	Infra-red sensor 6V
Rotation speed:	28000 rpm
IP degree:	IP33 - Classe II
El. Voltage:	220V - 240V / 50Hz - 60Hz
Total power:	400W
Air speed:	200 km/h
Air flow:	110 m^3/h - 31 l/s

2. WARNINGS

ATTENTION: please read carefully and keep these instructions, as they provide important information regarding safe installation, use and maintenance. Incorrect installation can cause damage to people or things, for which the manufacturer cannot be held responsible.

ATTENTION: before starting the product installation procedure, please establish plumbing and electrical connections on the wall as described in figure 01 (a/b/c/d/e/f).

2.1 WATER DISPENSER

- Do not expose the tap to temperatures lower than 5°C (for example during winter time): otherwise arrange on time for the drainage of the same from any water residual.
- Adequate provision must be made to ensure the water quality (including limescale) when installing this product; the presence of impurities may damage the self-closing

cartridge.

- In case of temporary closing of the plant, purge the up-streaming water supply, before reopening the plant.
- We suggest to install check valves on the water supply lines, to help eventual maintenance operations.
- In case of supply with pre-mixed water, we suggest the use of a thermostatic mixing valve.

2.1 SOAP DISPENSER

- Check the connection tube for obstructions
- We recommend using soaps with viscosity between 1000 - 3500 cps, otherwise they could cause the system to become clogged.
- Keep the length of the soap system supply pipes as shortest as possible
- In case of temporary closing of the plant (first installation, maintenance operations or seasonal closing), before reopening the plant, slightly move the pump tube from one end to the other, taking care not to damage it, see fig. 03/a

2.1 HAND DRYER

- This appliance has been built with care and precision, and complies with EN60335-1. Quality tests during the manufacturing phase and accurate tests guarantee maximum operating safety. Its durability and electrical and mechanical reliability will be extended over time if properly used and proper maintenance will be performed.
- Do not make any changes whatsoever to the appliance.
- Do not obstruct the grilles or the air outlet.
- Do not insert any objects into the grilles or the air outlet.
- In the event of a fault and / or malfunction, disconnect the appliance from the mains and contact the manufacturer or retailer.
- The appliance must be installed by a qualified person in compliance with the CEI-64-8 / 7 standard, referring to the characteristics of the product.
- The electrical system must comply with the D.M. 37/08 and equipped with 30mA differential devices upstream of the power supply circuit.
- Check that the electrical capacity of the system and the sockets are adequate for the maximum power of the appliance, which does not require connection to a grounded system.
- A two-pole switch with a contact opening of at least 3 mm must be provided upstream of the appliance.
- This appliance can be used by children from 8 years of age and by people with reduced physical, sensory or mental capacities, or with lack of experience and knowledge if they are under adequate supervision, or if they have been instructed about use of the appliance safely and if they realize the related hazards. Children must not play with the appliance.
- If the power cable is damaged it must be replaced by the manufacturer or a qualified technician.

3. INSTALLATION

- ATTENTION: it is necessary to pay the utmost attention to the choice of fixings, given that they must be of good quality and that the wall on which the fixing is to be made must be capable of supporting significant weight. It is necessary to use specific dowels for the installation wall with a minimum tensile strength of 50 kg / each (e.g. on solid masonry with würth type MF 0905 930 010).
- Drill the wall according to the model to be installed respecting the scheme [fig.01/a-b-c-d-e] of the product and the specifications of the selected fasteners.
- Insert the dowels in the holes you have just made, install the modules on the wall and lock them using the selected fasteners [fig.02/a].
- Check the alignment of the modules and fix it definitively.
- Insert the plate that will support the internal components, blocking it to the wall according to the anchoring method used up to now (dowel, threaded coffin and tightening nut) [fig.03].
- If it is necessary, adjust the wall unit hinges as shown in fig. 02/b.

4. COMMISSIONING

- We recommend that the system is commissioned by a specialized technician.
- Realize the hydraulic connections paying attention to the flow direction indicated on the solenoid valve.
- Connect the 230V network to the terminals as shown in fig.04/b, and connect the low voltage regulators respecting the polarity [fig. 04/a].
- Connect the soap dispensing tube to the tank, passing through the distributor respecting the inlets and outlets.
- Activation of soap dispenser: to carry out the commissioning procedure of this system, fill the tank and repeatedly activate the supply until the system is completely filled. The process may take ~ 2/3 minutes.
- Check and test the system, always with the help of a specialized technician.

5. SETTING OF THE DETECTING DISTANCE

Sensor range is preset; if needed, users can customize it between 5 and 25 cm approximately.

- Cut power supply;
- Wait for 30 seconds then restore power supply to sensor;
- Immediately place a hand in front of the sensor (max 5 cm far) with red light flashing (if it turns off, cut power supply again and repeat the whole procedure)
- Wait until red light is fixed and move your hand at desired distance;
- Wait for the light to turn off before removing your hand to set new range.
- At this point the new distance is set. It is kept even in case of electricity cuts/battery change.

6. MAGNETIC LOCK

To open the sash, place the magnetic key on the outside of the area where the lock was installed; to close the sash, simply remove the key from the area of interest. The magnetic lock can be deactivated: just leave the lock in the open position, press the white sliding part inside the lock body and move the red lever upward without forcing. To reactivate the function, just move the red lever back downward to the initial position (fig. 05a).

7. MANITENANCE

- To keep the characteristics of the product unchanged during the time, it is necessary to follow some simple operations regularly, as:
- Cleaning of the chromium plated parts with suitable detergents; do not use abrasive materials
- Cleaning of the sensor: the darkened window which protects the sensor must always be clean in order to allow its correct operation: do not use abrasive material.
- Cleaning of the water supply filters: in some cases, the water can contain impurities, which could damage the solenoid valve. For this reason, we recommend to clean its filter regularly.
- Close the check valve before removing the solenoid valve.
- Clean the surfaces with water and soap, avoid avid aggressive liquids and dry with a damp cloth. Normally, it is not required any maintenance for mechanical components, but its reliability is strongly influenced by water quality: for this reason, in some cases, small interventions could be necessary. Your retailer will be glad to give you all the necessary information on the product and its spare part.
- We recommend checking the filling status of the soap tank at least once a week. In the case of temporary closures, it is advisable to completely empty the system to avoid malfunctions.
- Emptying the soap distribution system: to carry out the system cleaning procedure, empty the tank of residual soap and, after thorough cleaning, fill it with water. Repeatedly activate the supply until the system is completely clean of any soap residues. The cleaning process lasts ~ 2/3 minutes.
- To ensure the durability and reliability of the hand dryer, periodically check that the suction grilles and the air outlet duct are not blocked by dust or foreign bodies.

8. DECLARATION OF CONFORMITY

- This product conforms to the requirements of the relevant EU directives CE.

9. DISPOSAL

- This product falls within the competence of the directive 2012/19/EU (RAEE) on waste electrical and electronic equipment (WEEE). This product should not be dumped with the domestic waste, but must be recycled by appropriate structure: enquire with the competent authority as regards the recycling directives or, alternatively, to the distributor on the method of withdrawing the waste according to the laws in force. It does not contain harmful substances as directive Rohs 2011/65/CE, so the product is not potentially dangerous for health but if it is abandoned in the environment it damages the balance of the ecosystem.do not use the product for a use other than that destined: electric shock hazard the crossed-out wheeled bin contained on the label indicates the correspondence of the product to the regulations above. The final user is responsible for the correct disposal of the product: otherwise, economic sanctions are provided, according to the laws in force.

10. PACKAGING WASTE MANAGEMENT

For the correct and sustainable disposal of waste generated by the product packaging, please pay attention to the diagram below.

Lavabo multi-función de pared. (ES)

1. CARACTERÍSTICAS TÉCNICAS

1.1 EROGATOR DE AGUA

Caudal:	6 l/min (c/limitador de caudal)
Presión de alimentación:	Min 1 bar - Max 8 bar
Temperatura de alimentación:	5 °C - 70 °C
Alimentación eléctrica:	Transformador eléctrico 230V (en dotación)
Activación:	Sensor a infrarrojos a detección de presencia
Auto-descarga:	Cada 24 horas desde la última utilización
Bloqueo antivandálico:	Cierre automático después de 60 segundos de descarga continua.

1.2 DOSIFICADOR DE JABÓN

Tiempo de descarga:	3 sec
Capacidad del tanque de jabón:	2 lt
Alimentación eléctrica:	Transformador eléctrico 230V (en dotación)
Activación:	Sensor a infrarrojos a detección de presencia

1.3 SECAMANOS

Activación:	Sensor a infrarrojos 6V
Rotación:	28000 rpm
Protección eléctrica:	IP33 – CLASSE II
Voltaje:	220V – 240V / 50-60 Hz
Potencia tot.:	400 W
Velocidad del aire:	200 Km/h
Volumen del aire:	110 m^3/h – 31 l/s

2. ADVERTENCIAS

ATENCIÓN: Lea atentamente y guarde estas instrucciones, ya que proporcionan información importante sobre la instalación, el uso y el mantenimiento seguros. Una instalación incorrecta puede causar daños a personas o cosas, de lo cual el fabricante no se hace responsible.

ATENCIÓN: Antes de proceder con la instalación del producto, prepare la pared con las conexiones hidráulicas y eléctricas como se muestra en la figura 01 (a/b/c/d/e/f).

2.1 EROGADOR DE AGUA

- No exponer el grifo a temperaturas inferiores a 5ºC (por ejemplo durante el período invernal): de lo contrario proceder prontamente al vaciado del mismo de cualquier residuo de agua.

- Alimentar el grifo con AGUA FILTRADA: la presencia de impurezas puede causar malfuncionamientos. En caso de agua especialmente rica de minerales proceder a instalar un reblandecedor.
- En caso de cierre temporal de la instalación (para intervenciones de mantenimiento o cierres estacionales) antes de volver a alimentar la línea realizar una purga de la misma antes del grifo.
- Se recomienda instalar un grifo de interceptación en la línea de alimentación para facilitar las intervenciones de mantenimiento.
- En caso de alimentación con agua pre-mezclada se aconseja el uso de un mezclador termostático de línea.

2.2 DOSIFICADOR DE JABÓN

- Revise el tubo de conexión por obstrucciones
- Recomendamos el uso de jabones con una viscosidad entre 1000 y 3500 cps. De lo contrario, podría provocar que el sistema se obstruya.
- Mantenga la longitud de las tuberías de suministro del sistema de jabón al mínimo.
- En caso de cierre temporal de la instalación (primera instalación, intervenciones de mantenimiento o cierres estacionales) antes de alimentar nuevamente la línea, mueva ligeramente el tubo de la bomba de un extremo al otro, teniendo cuidado de no dañarlo, ver fig. 03/a

2.3 SECAMANOS

- Este aparato ha sido construido con cuidado y precisión, y cumple con la norma EN60335-1. Las pruebas de calidad durante la fase de fabricación y las pruebas precisas garantizan la máxima seguridad operativa. Su durabilidad y confiabilidad eléctrica y mecánica se extenderán con el tiempo si se usan adecuadamente y se realizará un mantenimiento adecuado.
- No realice ningún cambio en el aparato.
- No obstruya las rejillas ni la salida de aire.
- No inserte ningún objeto en las rejillas ni en la salida de aire.
- En caso de falla y / o mal funcionamiento, desconecte el aparato de la red eléctrica y comuníquese con el fabricante o minorista.
- El aparato debe ser instalado por una persona calificada de conformidad con el estándar CEI-64-8 / 7, en referencia a las características del producto.
- El sistema eléctrico debe cumplir con el D.M. 37/08 y equipado con dispositivos diferenciales de 30 mA aguas arriba del circuito de alimentación.
- Compruebe que la capacidad eléctrica del sistema y los enchufes sean adecuados para la potencia máxima del dispositivo, que no requiere conexión a un sistema conectado a tierra.
- Se debe proporcionar un interruptor bipolar con una abertura de contacto de al menos 30mA aguas arriba del aparato.
- Este aparato puede ser utilizado por niños a partir de los 8 años y por personas con capacidades físicas, sensoriales o mentales reducidas, o con falta de experiencia

y conocimiento si están bajo la supervisión adecuada o si se les ha instruido sobre uso seguro del aparato y si se dan cuenta de los riesgos relacionados. Los niños no deben jugar con el aparato.

- Si el cable de alimentación está dañado, debe ser reemplazado por el fabricante o un técnico calificado.

3. INSTALACIÓN

- ATENCIÓN: es necesario prestar la máxima atención a la elección de las fijaciones, dado que deben ser de buena calidad y que la pared en la que se realizará la fijación debe tener buena resistencia. Es necesario utilizar tacos específicos para la pared de instalación con una resistencia a la tracción mínima de 50 kg / cada uno (por ejemplo, en mampostería sólida con würth tipo mf 0905 930 010).
- Perfore la pared de acuerdo con el modelo a instalar respetando el diagrama [fig.01/a-b-c-d-e] del producto y las especificaciones de la fijación elegida.
- Inserte los tapones en los agujeros que acaba de hacer, instale los módulos en la pared y bloquéelos con los sujetadores elegidos [fig.02/a].
- Verifique la alineación estructural y fíjela definitivamente.
- Inserte la placa que sostendrá los componentes internos, bloqueándola contra la pared de acuerdo con el método de anclaje utilizado hasta ahora (taco, ataúd roscado y tuerca de apriete) [fig.03].
- Si es necesario, ajuste las bisagras de la unidad de pared como se muestra en la fig. 02/b.

4. ACTIVACIÓN

- Recomendamos que el sistema sea encargado por un técnico especializado.
- Haga las conexiones hidráulicas prestando atención a la dirección del flujo indicada en la válvula solenoide.
- Conecte la red de 230V a los terminales como se muestra en la fig.04/b, y conecte los reguladores de bajo voltaje respetando la polaridad [fig. 04/a].
- Conecte el tubo dispensador de jabón al tanque, pasando a través del distribuidor, respetando las entradas y salidas.
- Activación del sistema de distribución de jabón: para llevar a cabo el procedimiento de puesta en marcha del sistema, llene el tanque y active repetidamente el suministro hasta que el sistema esté completamente lleno. El proceso tiene una duración de ~ 2/3 minutos.
- Verifique y pruebe el sistema, nuevamente con la ayuda de un técnico especializado.

5. REGULACIÓN DE LA DISTANCIA DE DETECCIÓN

La distancia de detección del sensor es preconfigurada, pero en caso de necesidad puede ser personalizada por el usuario desde un mínimo de 5 hasta 25 cm (valores aproximados).

- Cortar la corriente;
- Esperar 30 segundos y volver a alimentar el sensor;

- Posicionar inmediatamente una mano delante del sensor (máximo 5 cm de distancia), mientras que el led rojo destella (si seapaga es necesario volver a cortar la alimentación eléctrica y repetir la operación);
- Esperar hasta que el led rojo se ilumina de forma permanente y desplazar la mano a la distancia deseada;
- Esperar que el led se apague antes de quitar la mano; después de eso se ha memorizado la nueva distancia.
- La nueva configuración se mantendrá incluso en caso de interrupción de la alimentación eléctrica/cambio de la batería.

6. CERRADURA MAGNÉTICA

Para abrir la puerta, coloque la llave magnética en el exterior de la zona donde se ha instalado la cerradura; para cerrar la puerta, simplemente retire la llave del área de interés. La cerradura magnética se puede desactivar: deje la cerradura en posición abierta, presione la parte deslizante blanca dentro del cuerpo de la cerradura y mueva la palanca roja hacia arriba sin forzar. Para reactivar el funcionamiento, simplemente baje la palanca roja a su posición inicial (fig.05a).

7. MANENIMIENTO

- Para mantener inalteradas las características del grifo en el tiempo, hay que realizar regularmente algunas operaciones sencillas, como:
- Limpieza de las partes cromadas con detergentes específicos; no utilizar materiales abrasivos.
- Limpieza del sensor: la ventana oscurecida que protege el sensor siempre tiene que estar limpia para permitir el funcionamiento correcto; no utilizar materiales abrasivos
- Limpieza de los filtros de alimentación: el agua de alimentación en algunos casos puede trasportar impurezas que podrían dañar la electroválvula. Por esta razón se recomienda limpiar regularmente su filtro. Cerrar los grifos de interceptación antes de desmontar la electroválvula.
- Limpiar las superficies con agua mezclada con jabón– evitar limpiadores abrasivos– y secar con un paño suave. Normalmente no necesita mantenimiento para los componentes mecánicos, pero su vida útil está fuertemente condicionada por la calidad del agua: por esta razón, en algunos casos, podrían ser necesarias algunas pequeñas intervenciones
- Vuestro revendedor será contento de proporcionaros todas las informaciones necesarias acerca del producto y de las piezas de recambio.
- Recomendamos verificar el estado de llenado del tanque de jabón al menos una vez a la semana. En el caso de cierres temporales, es aconsejable vaciar completamente el sistema para evitar fallos de funcionamiento.
- Vaciado del sistema de distribución de jabón: para llevar a cabo el procedimiento de limpieza del sistema, vacíe el tanque de jabón residual y, después de una limpieza

a fondo, llénelo con agua. Active repetidamente el suministro hasta que el sistema esté completamente limpio de residuos de jabón. El proceso de limpieza dura ~ 2/3 minutos.

- Para garantizar la durabilidad y confiabilidad del secador de manos, verifique periódicamente que las rejillas de succión y el conducto de salida de aire no estén bloqueados por polvo o cuerpos extraños.

8. DECLARACIÓN DE CONFORMIDAD

- Este producto cumple con los requisitos de las directivas de la EU pertinentes CE

9. DESECHO

- Este producto está incluido en las competencias de la directiva europea 2012/19/UE (RAEE) relativa a la eliminación de los equipos eléctricos y electrónicos. Este producto no tiene que eliminarse con los residuos domésticos, sino que tiene que reciclarse en estructuras idóneas: informarse con la autoridad competente por lo que se refiere a las directivas de reciclaje o, como alternativa, con el distribuidor acerca de las modalidades de retiro del residuo, cumpliendo las leyes vigentes. Al no contener sustancias dañinas como se establece en la directiva Rohs 2011/65/CE, el producto no es potencialmente peligroso para la salud, pero si se abandona en el medioambiente daña el equilibro del ecosistema. No utilizar el producto para un uso distinto con respecto al que se ha destinado: peligro de choque eléctrico. El símbolo del bidón tachado contenido en la etiqueta indica el cumplimiento por parte del producto de la normativa mencionada antes. El usuario final tiene la responsabilidad de su eliminación correcta. De lo contrario se prevén sanciones económicas, según las leyes vigentes.

10. GESTIÓN DE RESIDUOS DE EMBALAJE

Para una eliminación correcta y sostenible de los residuos generados por el embalaje del producto, le recomendamos que preste atención al diagrama de la parte inferior.

Lavabo mural multifonction. (FR)

1. CARACTÉRISTIQUES TECHNIQUES

1.1 DISTRIBUTEUR D'EAU

Débit:	6 l/min (avec limiteur de débit)
Pression d'alimentation:	Min 1 – Max 8 bar
Température d'alimentation:	5 – 70 °C
Alimentation électrique:	Transformateur électrique 230V (incluse)
Activation:	Capteur infrarouge à détection de présence
Auto-approvisionnement:	Chaque 24 heures après la dernière utilisation
Système de blocage anti-vandalisme:	Fermeture automatique après 60 sec. d'écoulement de l'eau continue

1.2 DISTRIBUTEUR DE SAVON

Temps d'écoulement :	3 sec
Capacité du réservoir de savon :	2 lt
Alimentation électrique:	Transformateur électrique 230V (inclue)
Activation:	Capteur infrarouge à détection de présence

1.3 SÈCHE MAINS

Activation:	Capteur infrarouge 6V
Vitesse de rotation :	28000 rpm
Protection électrique :	IP33 – CLASSE II
Tension :	220V – 240V / 50-60 Hz
Production électrique :	400 W
Vitesse de l'air :	200 Km/h
Volume de l'air :	110 m^3/h – 31 l/s

2. AVERTISSEMENTS

ATTENTION: Veuillez lire attentivement ces consignes et les conserver car elles fournissent des informations importantes pour une installation, une utilisation et un entretien en toute sécurité. Une installation incorrecte peut causer des dommages corporels ou matériels, pour lesquels le fabricant ne peut être tenu pour responsable.

ATTENTION : Avant de procéder à l'installation du produit, préparez le mur avec les connexions hydrauliques et électriques comme indiqué sur la fig.01(a/b/c/d/e/f).

2.1 DISTRIBUTEUR D'EAU

- Ne pas exposer le robinet à des températures inférieures à 5°C (par ex. en hiver) : si tel est le cas, veiller à vider toute l'eau qu'il contient
- Alimenter le robinet en EAU FILTRÉE : la présence d'impuretés peut causer des

mauvais fonctionnements. Si l'eau est particulièrement riche en minéraux, il faut installer un adoucisseur.

- En cas de fermeture temporaire de l'installation (pour des interventions d'entretien ou des fermetures saisonnières), avant d'alimenter de nouveau la ligne, il faut purger l'installation en amont du robinet
- Il est recommandé d'installer un robinet de sectionnement sur la ligne d'alimentation pour faciliter les interventions.
- En cas d'alimentation avec de l'eau pré-mélangée, il est conseillé d'utiliser un mitigeur thermostatique de ligne.

2.2 DISTRIBUTEUR DE SAVON

- Vérifiez le tube de connexion pour les obstructions
- Nous recommandons d'utiliser des savons dont la viscosité est comprise entre 1000 et 3 500 cps. Autrement ils peuvent encrasser le système.
- Limitez au minimum la longueur des tuyaux d'alimentation en savon.
- En cas d'arrêts temporaires de l'installation (première installation, interventions d'entretien ou arrêts saisonniers), avant d'alimenter de nouveau le circuit il faut déplacer légèrement le tube de la pompe d'un bout à l'autre, en prenant soin de ne pas l'endommager, voir fig. 03/a

2.3 SÈCHE MAINS

- Cet appareil a été construit avec soin et précision et est conforme à la norme EN60335-1. Des tests de qualité en phase de fabrication et des tests précis garantissent une sécurité de fonctionnement maximale. Sa durabilité et sa fiabilité électrique et mécanique seront prolongées dans le temps s'il est utilisé correctement et si un entretien adéquat est effectué.
- N'apportez aucune modification à l'appareil.
- Ne pas obstruer les grilles ou la sortie d'air.
- N'insérez aucun objet dans les grilles ou la sortie d'air.
- En cas de panne et / ou de dysfonctionnement, débranchez l'appareil du secteur et contactez le fabricant ou le revendeur.
- L'appareil doit être installé par une personne qualifiée conforme à la norme CEI-64-8 / 7, en se référant aux caractéristiques du produit.
- Le système électrique doit être conforme à la directive D.M. 37/08 et équipé de dispositifs différentiels 30mA en amont du circuit d'alimentation.
- Vérifiez que la capacité électrique du système et des prises est adaptée à la puissance maximale de l'appareil, ce qui ne nécessite pas de connexion à un système mis à la terre.
- Un interrupteur bipolaire avec une ouverture de contact d'au moins 3 mm doit être prévu en amont de l'appareil.
- Cet appareil peut être utilisé par des enfants à partir de 8 ans et par des personnes ayant des capacités physiques, sensorielles ou mentales réduites ou qui manquent d'expérience et de connaissances si elles sont sous surveillance adéquate ou si

on leur a enseigné utiliser l'appareil en toute sécurité et s'ils réalisent les dangers associés. Les enfants ne doivent pas jouer avec cet appareil.
- Si le câble d'alimentation est endommagé, il doit être remplacé par le fabricant ou par un technicien qualifié.

3. INSTALLATION

- ATTENTION: il faut faire très attention au choix des fixations, étant donné qu'elles doivent être de bonne qualité et que le mur sur lequel la fixation doit être faite doit avoir une bonne résistance au poids. Pour le mur d'installation, il est nécessaire d'utiliser des chevilles spécifiques avec une résistance minimale à la traction de 50 kg / pièce (par exemple, sur des maçonneries pleines avec cheville de type würth mf 0905 930 010).
- Percez le mur selon le modèle à installer en respectant le schéma [fig.01/a-b-c-d-e] du produit et les spécifications de la fixation choisie.
- Insérez les fiches dans les trous que vous venez de percer, installez les modules au mur et verrouillez-les à l'aide des fixations choisies [fig.02/a].
- Vérifiez l'alignement structurel et corrigez-le définitivement.
- Insérez la plaque qui supportera les composants internes en la bloquant contre le mur selon la méthode d'ancrage utilisée jusqu'à présent (cheville, cercueil fileté et écrou de serrage) [fig.03].
- S'il est nécessaire, ajuster les charnières de l'unité murale, comme indiqué sur la fig. 02/b.

4. MISE EN SERVICE

- Nous recommandons que le système soit mis en service par un technicien spécialisé.
- Faites les raccordements hydrauliques en faisant attention au sens du débit indiqué sur l'électrovanne.
- Raccordez le réseau 230 V aux bornes comme indiqué sur la fig.04/b et connectez les régulateurs basse tension en respectant la polarité [fig. 04/a].
- Connectez le tube de distribution de savon au réservoir en passant par le distributeur, en respectant les entrées et les sorties.
- Activation du système de distribution de savon: pour effectuer la procédure de mise en service du système, remplissez le réservoir et activez plusieurs fois l'alimentation jusqu'à ce que le système soit complètement rempli. Le processus a une durée de ~ 2/3 minutes.
- Vérifiez et testez le système, à nouveau avec l'aide d'un technicien spécialisé.

5. RÉGLAGE DE LA DISTANCE DE DÉTECTION

La distance de détection du capteur est prédéfinie; en cas de besoin, elle peut toutefois être personnalisée par l'utilisateur, réglage de 5 à 25 cm (valeurs approximatives).
- Retirer le pouvoir;
- Attendez 30 secondes et re-alimentez le capteur;

- Placez immédiatement une main devant le capteur (distance maximale de 5 cm) pendant que le led rouge clignote (s'il s'éteint, il est nécessaire de débrancher à nouveau l'alimentation et de répéter l'opération);
- Attendez que le led rouge reste allumé en permanence et déplacez votre main à la distance souhaitée.
- Attendez que le led s'éteigne avant de retirer votre main: à ce stade, la nouvelle distance a été enregistrée.
- Le nouveau réglage sera maintenu même si le changement d'alimentation / batterie est interrompu.

6. SERRURE MAGNÉTIQUE

Pour ouvrir la porte, placez la clé magnétique à l'extérieur de la zone où la serrure a été installée ; pour fermer la porte, il suffit de retirer la clé de la zone d'intérêt. La serrure magnétique est désactivable : il suffit de laisser la serrure en position ouverte, d'appuyer sur la partie coulissante blanche à l'intérieur du corps de la serrure et de déplacer le levier rouge vers le haut sans forcer. Pour réactiver le fonctionnement, il suffit de ramener le levier rouge à la position initiale (fig.05a).

7. ENTRETIEN

- Pour que les caractéristiques du robinet restent inaltérées dans le temps, il est nécessaire d'effectuer régulièrement les opérations suivantes :
- Nettoyage des parties chromées avec détergents spécifiques, ne pas utiliser des matériaux abrasifs.
- Nettoyage du capteur : la fenêtre obscure qui protège le capteur doit être toujours nettoyée pour permettre le bon fonctionnement; ne pas utiliser matériaux abrasifs.
- Nettoyage des filtres d'alimentation : dans certains cas, l'eau d'alimentation peut transporter des impuretés qui pourraient endommager l'électrovanne. Pour cette raison, il est recommandé de nettoyer régulièrement son filtre.
- Avant de démonter l'électrovanne, il faut fermer les robinets de sectionnement.
- Nettoyer les surfaces chromées avec détergents spécifiques, ne pas utiliser des matériaux abrasifs et essuyer avec un chiffon doux.
- Les parties mécaniques normalement ne demandent pas d'entretien, mais sa durée dans le temps est forcément influencée par la qualité de l'eau ; pour cette raison, dans certains cas, des petites interventions sont nécessaires. Votre revendeur vous fournira toutes les informations nécessaires sur le produit et les pièces de rechange.
- Nous vous recommandons de vérifier l'état de remplissage du réservoir de savon au moins une fois par semaine. Dans le cas de fermetures temporaires, il est conseillé de vider complètement le système pour éviter les dysfonctionnements.
- Vider le système de distribution de savon: pour effectuer la procédure de nettoyage du système, vider le réservoir de savon résiduel et, après un nettoyage en profondeur, le remplir d'eau. Activez à plusieurs reprises l'alimentation jusqu'à ce que le système soit complètement débarrassé de tout résidu de savon. Le processus de

nettoyage dure environ 2/3 minutes.

- Pour garantir la durabilité et la fiabilité du sèche-mains, vérifiez périodiquement que les grilles d'aspiration et le conduit de sortie d'air ne sont pas obstrués par de la poussière ou des corps étrangers.

8. DECLARACIÓN DE CONFORMIDAD

- Ce produit est conforme aux exigences des directives EU pertinentes CE.

9. DISPOSITION

- Ce produit relève des compétences de la directive européenne 2012/19/UE (RAEE) concernant les déchets d'équipements électriques et électroniques (DEEE).
  E produit ne doit pas être éliminé avec les déchets domestiques, il faut le recycler dans des structures adéquates : s'informer auprès de l'autorité compétente au sujet des directives sur le recyclage ou bien auprès du distributeur sur les modes de retrait des déchets conformément aux lois en vigueur. Comme il ne contient pas de substances nuisibles tel que prescrit dans la directive Rohs 2011/65/CE, le produit n'est potentiellement pas dangereux pour la santé mais s'il sera abandonné dans la nature, il endommagera l'équilibre de l'écosystème. Ne pas utiliser le produit pour un usage différent de celui auquel il est destiné : danger de choc électrique. Le pictogramme de la poubelle barrée figurant sur l'étiquette indique la conformité du produit à la norme mentionnée ci-dessus. L'utilisateur final est responsable de son élimination correcte : faute de quoi, des sanctions économiques seront appliquées conformément à la loi.

10. GESTION DES DÉCHETS D'EMBALLAGES

Pour une élimination correcte et durable des déchets générés par l'emballage du produit, veuillez respecter le schéma ci-dessous.

Multifunktioneller Wand-Waschtisch aus weißem. (DE)

1. TECHNISCHE EIGENSCHAFTEN

1.1 WASSERAUSLAUF

Durchflussvolumen:	6 l/min (mit Begrenzung)
Zulaufdruck:	Min 1 bar - Max 8 bar
Zulauftemperatur:	5 °C - 70 °C
Elektrische Spannungsversorgung:	Netzanschluss 230V
Betätigung:	Infrarotsensor mit Objekterkennung
Antibakterieller Spülzyklus:	Alle 24 h nach letzter Operation
Vandalensicherung:	Automatischer Spülstop nach 60 Sekun-

den kontinuierlichem Spülens

1.2 SEIFENSPENDER

Dauer:	3 sek
Füllmenge Tank:	2 l
Elektrische Spannungsversorgung:	Netzanschluss 230 V
Betätigung:	Infrarotsensor mit Objekterkennung

1. 3 HANDTROCKNER

Betätigung:	Infrarotsensor 6V
Drehzahl pro Minute:	28000 rpm
IP Stufe:	IP33 – Klasse II
Spannung:	220V - 240V / 50-60 Hz
Totale Leistung:	400 W
Luftgeschwindigkeit:	200 km/h
Luftvolumen:	110 m^3/h – 31 l/s

2. WARNUNGEN

ACHTUNG: Bitte lesen Sie diese Anleitung sorgfältig durch und bewahren Sie sie auf, da sie wichtige Informationen zur sicheren Installation, Verwendung und Wartung enthält. Eine fehlerhafte Installation kann zu Personen- oder Sachschäden führen, für die der Hersteller nicht verantwortlich gemacht werden kann.

ACHTUNG: Bevor Sie mit der Installation des Produkts fortfahren, bereiten Sie die Wand mit den hydraulischen und elektrischen Anschlüssen, wie in Abb. 01 (a/b/c/d/e/f) dargestellt, vor.

2.1 WASSERAUSLAUF

- Setzen Sie die Armatur nicht Temperaturen unter 5 °C aus (z.B. während der Winterperiode): Andernfalls entleeren Sie den Hahn rechtzeitig von Restwasser.
- Versorgen Sie die Armatur mit GEFILTERTEM WASSER: das Vorhandensein von Verunreinigungen kann zu einer Fehlfunktion des Elektroventils führen; bei besonders mineralstoffreichem Wasser installieren Sie einen Enthärter.
- Im Falle einer vorübergehenden Schließung des Systems (für Wartungsarbeiten oder

saisonale Schließungen) ist die Leitung vor der erneuten Wasserspeisung zu spülen.

- Wir empfehlen die Installation eines Absperrventils an der Versorgungsleitung, um Wartungsarbeiten zu erleichtern.
- Bei der Versorgung mit vorgemischtem Wasser empfehlen wir die Verwendung eines Thermostatmischers.

2.2 SEIFENSPENDER

- Prüfen Sie das Anschlussrohr auf Verstopfungen.
- Wir empfehlen die Verwendung von Seifen mit einer Viskosität zwischen 1000 - 3500 cps, andernfalls könnte es zu einer Verstopfung des Systems führen.
- Limitieren Sie die Länge der Versorgungsschläuche der Seife auf ein Minimum.
- Bei Nichtbenutzung des Systems (Erstinstallation, Wartung oder saisonale Schließungen) ist vor der erneuten Speisung der Leitung der Pumpenschlauch leicht zu bewegen, wobei darauf zu achten ist, dass er nicht beschädigt wird, siehe Abb. 03/a.

2.3 HANDTROCKNER

- Dieses Gerät wurde mit Sorgfalt und Präzision gebaut und entspricht EN60335-1. Qualitätsprüfungen während der Herstellungsphase und genaue Tests gewährleisten maximale Betriebssicherheit. DieLebensdauer sowie die elektrische und mechanische Zuverlässigkeit können sich verlängern, wenn er richtig verwendet und ordnungsgemäß gewartet wird.
- Nehmen Sie keinerlei Änderungen an der Einheit vor.
- Blockieren Sie weder die Gitter noch den Luftkanal.
- Führen Sie keine Gegenstände in die Gitter oder den Luftkanal ein.
- Im Falle eines Defekts und/oder einer Fehlfunktion trennen Sie das Gerät vom Netz und wenden Sie sich an den Hersteller oder Händler.
- Das Gerät muss von einer qualifizierten Person und in Übereinstimmung mit CEI-64-8/7, bezogen auf die Eigenschaften des Produkts, installiert werden.
- Die elektrisch Anlage muss D.M. 37/08 entsprechen und mit 30-mA-Differentialvorrichtungen ausgestattet sein.
- Prüfen Sie, ob die elektrische Kapazität des Systems und der Steckdosen der maximalen Leistung des Geräts entspricht, das kein Erdung benötigt.
- Es ist notwendig, vor dem Gerät einen bipolaren Schalter mit einer Kontaktöffnung von mindestens 3 mm vorzusehen.
- Dieses Gerät darf von Kindern ab 8 Jahren und von Personen mit eingeschränkten körperlichen, sensorischen oder geistigen Fähigkeiten oder mit mangelnder Erfahrung und Kenntnissen benutzt werden, wenn sie unter geeigneter Aufsicht stehen oder wenn sie in die sichere Anwendung des Gerätes eingewiesen wurden und sich der damit verbundenen Gefahren bewusst sind. Kinder dürfen mit dem Gerät nicht spielen.
- Wenn das Netzkabel beschädigt ist, muss es durch den Hersteller oder einen qualifizierten Techniker ersetzt werden.

3. INSTALLATION

- ACHTUNG: Der Wahl der Fixierungen ist höchste Aufmerksamkeit zu schenken; außerdem müssen sie von guter Qualität sein und die Wand, an der sie befestigt werden sollen, eine gute Widerstandsfähigkeit aufweisen. Für die Installationswand ist die Verwendung von speziellen Dübeln mit einer Mindestzugfestigkeit von 50 kg/ Dübel erforderlich (z.B. auf Vollmauerwerk mit Dübeln vom Typ Würth MF 0905 930 010).
- Bohren Sie die Wand entsprechend dem zu installierenden Modell unter Beachtung des Schemas [Abb.01/a-b-c-d-e] des Produkts und der Spezifikationen der gewählten Befestigung.
- Setzen Sie die Dübel in die soeben gemachten Löcher ein, installieren Sie die Badmodule an der Wand und befestigen Sie sie mit den gewählten Befestigungen [Abb.02/a].
- Überprüfen Sie die strukturelle Ausrichtung und fixieren Sie sie endgültig.
- Setzen Sie die Platte ein, die die inneren Komponenten tragen wird, und verriegeln Sie sie an der Wand gemäß der bisher verwendeten Verankerungsmethode (Dübel, Gewindestange und Spannmutter) [Abb.03].
- Falls notwendig, regulieren Sie die Scharniere der Hängeschränke wie in Abb. 02/b.

4. INBETRIEBNAHME

- Wir empfehlen die Inbetriebnahme des Systems durch einen qualifizierten Techniker.
- Schließen Sie die Leitungen an und achten Sie auf die auf dem Elektroventil angegebene Fließrichtung.
- Schließen Sie das 230V-Netz an die Klemmen gemäß Abb. 04/b an und verbinden Sie die Spender in Niederspannung unter Beachtung ihrer Pole [Abb. 04/a].
- Schließen Sie das Rohr des Seifenspenders an den Tank an und passieren Sie dabei den Verteiler unter Berücksichtigung der Ein- und Ausgänge.
- Aktivierung des Seifenverteilungssystems: Um die Inbetriebnahme des Systems durchzuführen, füllen Sie den Tank und aktivieren Sie wiederholt die Versorgung, bis das System vollständig gefüllt ist. Der Prozess dauert ~ 2/3 Minuten.
- Überprüfen und testen Sie das System, immer mit Hilfe eines qualifizierten Technikers.

5. EINSTELLUNG DER ERKENNUNGSDISTANZ

Die Erkennungsdistanz des Sensors ist voreingestellt, kann aber bei Bedarf vom Benutzer von mindestens 5 bis 25 cm (Richtwerte) angepasst werden.

- Trennen Sie die Stromversorgung;
- Warten Sie 30 Sekunden und schalten Sie den Sensor wieder ein;
- Geben Sie sofort eine Hand vor den Sensor (max. 5 cm Abstand), während die rote LED-Anzeige blinkt (wenn sie erlischt, muss der Strom wieder abgeschaltet und der Vorgang wiederholt werden);
- Warten Sie, bis die rote LED-Anzeige dauerhaft aufleuchtet, und bewegen Sie die

Hand in die gewünschte Entfernung;

- Warten Sie, bis sich die LED-Anzeige ausschaltet, bevor Sie die Hand entfernen; somit ist die neue Distanz gespeichert.
- Die neue Einstellung wird auch bei einem Stromausfall/bei Batteriewechsel beibehalten.

6. MAGNETSCHLOSS

Um den Flügel zu öffnen, legen Sie den Magnetschlüssel auf die Außenseite des Bereichs, in dem das Schloss installiert wurde; um den Flügel zu schließen, entfernen Sie einfach den Schlüssel.

Das Magnetschloss kann deaktiviert werden: Lassen Sie das Schloss in der geöffneten Position, drücken Sie den weißen Schieber im Inneren des Schlosskörpers und bewegen Sie den roten Hebel ohne Kraftaufwand nach oben. Um die Funktion wieder zu aktivieren, bewegen Sie den roten Hebel einfach wieder nach unten in seine ursprüngliche Position (fig. 05a).

7. WARTUNG

- Um die Eigenschaften der Armatur über die Zeit zu erhalten, müssen regelmäßig einige einfache Operationen durchgeführt werden.
- Reinigen Sie die Chromteile mit speziellen Reinigungsmitteln, verwenden Sie keine Scheuermittel irgendwelcher Art.
- Reinigung des Sensors; das abgedunkelte Fenster, das den Sensor schützt, muss immer sauber sein, um eine korrekte Ablesung und Bedienung zu ermöglichen; verwenden Sie dabei keine scheuernden Materialien.
- Reinigung der Filter; das Versorgungswasser kann in einigen Fällen Verunreinigungen mit sich führen, die das mit einem Filter ausgestattete Elektroventil beschädigen könnten; daher empfehlen wir, es mit einer gewissen Regelmäßigkeit zu reinigen.
- Vor der Demontage des Elektroventils sind alle Arten von Absperrventilen zu schließen.
- Reinigen Sie die Oberflächen mit Seife und Wasser, vermeiden Sie aggressive Reinigungsmittel und trocknen Sie sie mit einem weichen Tuch. Mechanische Teile müssen normalerweise nicht gewartet werden, aber ihre Zuverlässigkeit im Laufe der Zeit wird stark von der Wasserqualität beeinflusst: Aus diesem Grund können in einigen Fällen kleine Wartungseingriffe erforderlich sein. Ihr Händler wird Ihnen gerne alle notwendigen Informationen über das Produkt und die Ersatzteile geben.
- Wir empfehlen, den Füllzustand des Seifentanks mindestens einmal wöchentlich zu überprüfen, bei vorübergehenden Schließungen empfiehlt es sich, das System vollständig zu entleeren, um Störungen zu vermeiden.
- Entleerung des Seifenverteilungssystems: Um die Reinigung des Systems durchzuführen, entleeren Sie den Tank von der Restseife und füllen Sie ihn nach einer gründlichen Reinigung mit Wasser. Aktivieren Sie den Spender wiederholt, bis das System vollständig von Seifenresten gereinigt ist. Der Reinigungsprozess dauert ~

2/3 Minuten.

- Um die Lebensdauer und Zuverlässigkeit des Händetrockners zu gewährleisten, überprüfen Sie regelmäßig, dass die Gitter und der Luftkanal nicht durch Staub oder Fremdkörper verstopft sind.

8. KONFORMITÄTSERKLÄRUNG

- Dieses Produkt entspricht den Anforderungen der entsprechenden EU-Richtlinien CE

9. ENTSORGUNG

- Dieses produkt fällt unter die europäische richtlinie 2012/19/UE (RAEE) in bezug auf die entsorgung von elektrischen und elektronischen geräten. Dieses produkt darf nicht mit haushaltsabfällen entsorgt werden, sondern muss in geeigneten strukturen recycelt werden: informieren sie sich bei der zuständigen behörde in bezug auf die recycling-richtlinien und die standorte für die richtige entsorgung des produkts. Ihr händler ist verpflichtet, dieses produkt kostenlos zurückzunehmen wenn ein neues, gleichwertiges, produkt gekauft wird, oder in spezifischen fällen auch ohne neukauf: informieren sie sich über die vorgehensweise. Das produkt enthält keine schädlichen stoffe laut Rohs 2011/65/CE. Es ist nicht gesundheitsschädlich, kann aber bei aussetzung das gleichgewicht des ökosystems schädigen. Verwenden sie das produkt nicht für eine andere verwendung als die, für die es bestimmt ist: stromschlaggefahr.as auf dem etikett gezeigte symbol des durchgestrichenen recyclingcontainers zeigt an, dass dieses produkt die oben genannte verordnung erfüllt. Der endbenutzer ist für die richtige entsorgung verantwortlich: andernfalls werden laut gesetz wirtschaftssanktionen verhängt.

10. ABFALLWIRTSCHAFT VON VERPACKUNGSMATERIAL

Für die korrekte und nachhaltige Entsorgung der durch die Produktverpackung entstehenden Abfälle empfehlen wir Ihnen, das nachstehende Diagramm zu beachten.

Art. 10560

Fig.01/a

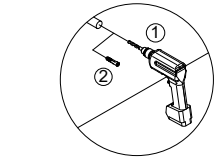

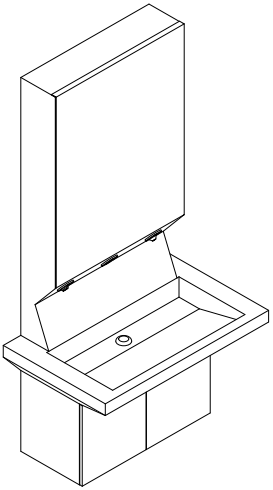

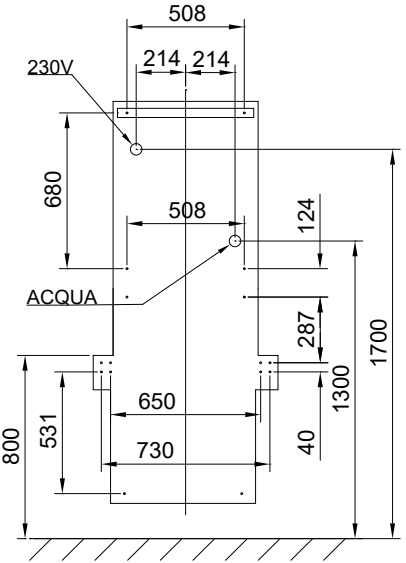

Art. 10565

Fig.01/b

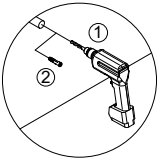

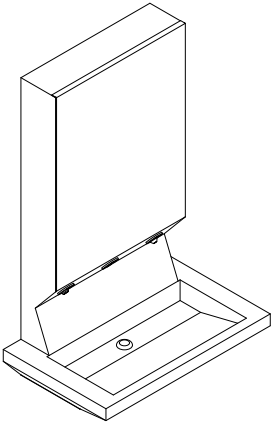

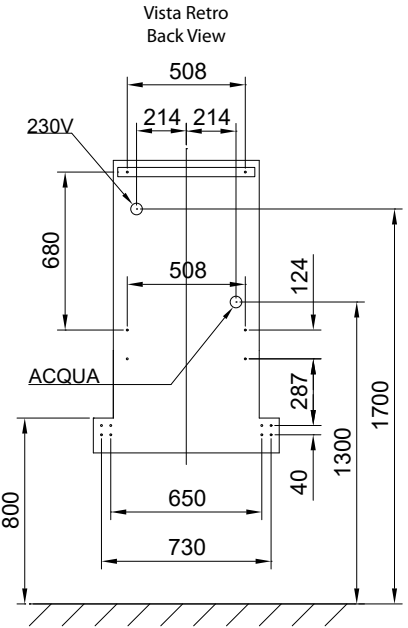

Art. 10575

Fig.01/c

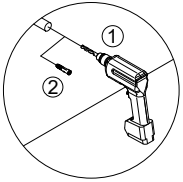

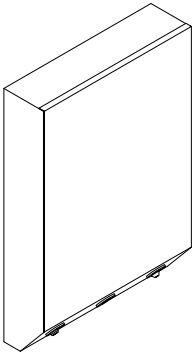

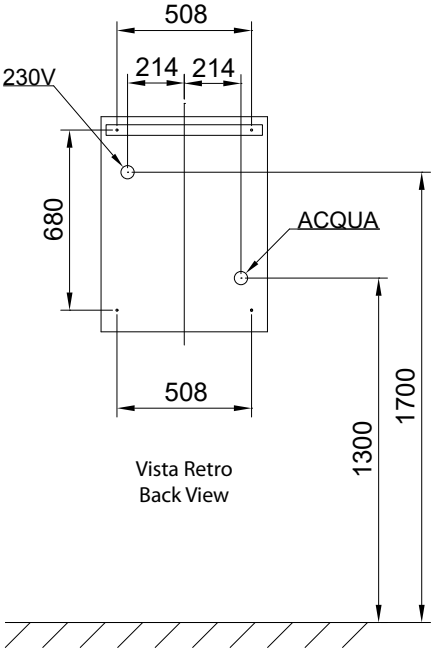

Vista Retro
Back View

Art. 10575/E

Fig.01/d

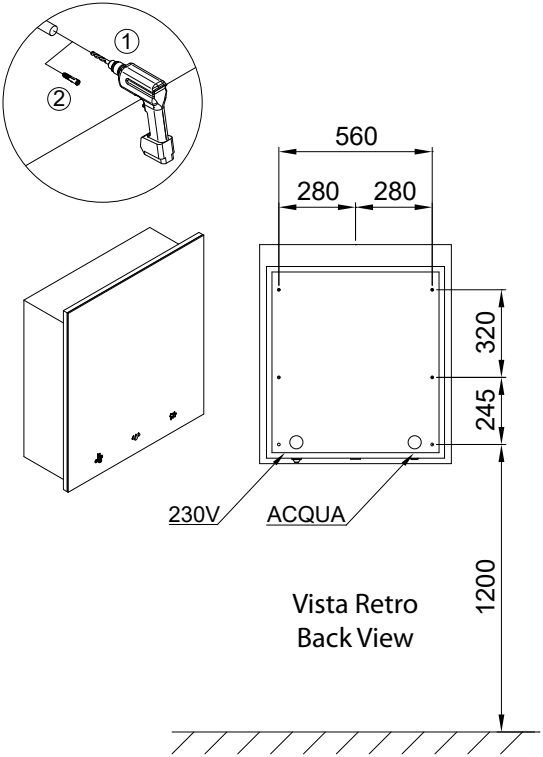

Art. 10580

Fig.01/e

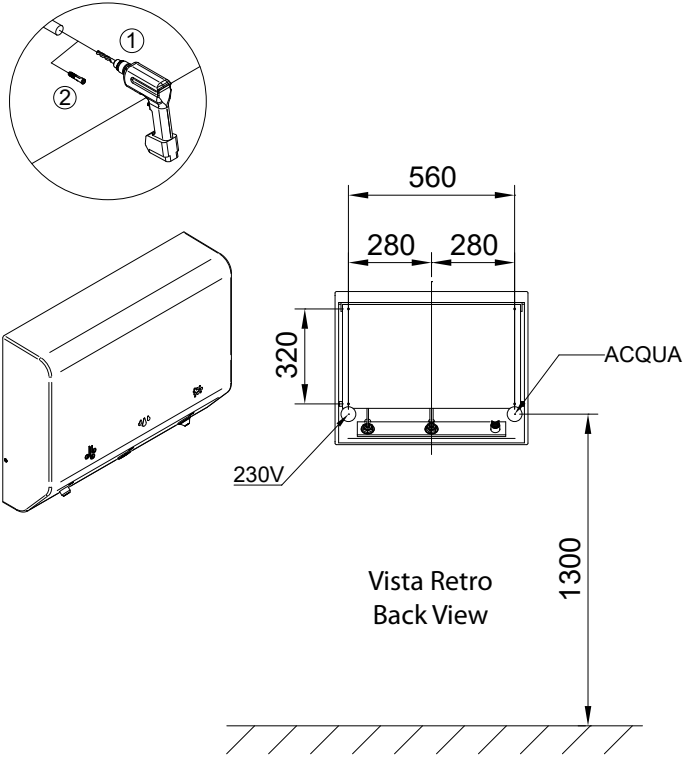

Fig.02/a

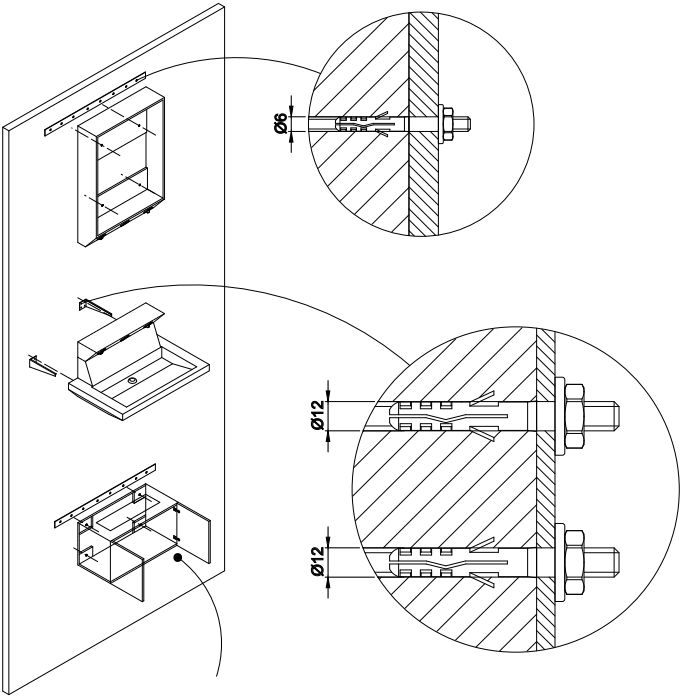

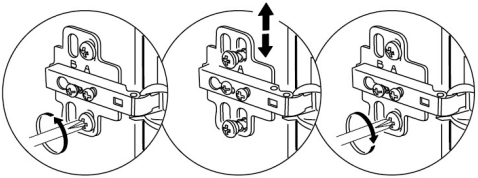

Fig.02/b

Fig.02/c

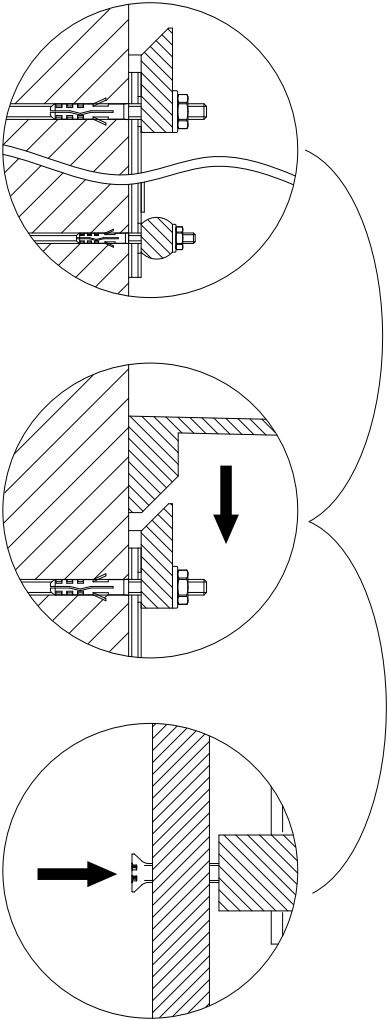

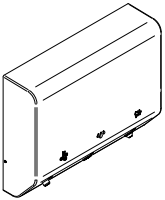

Fig.03

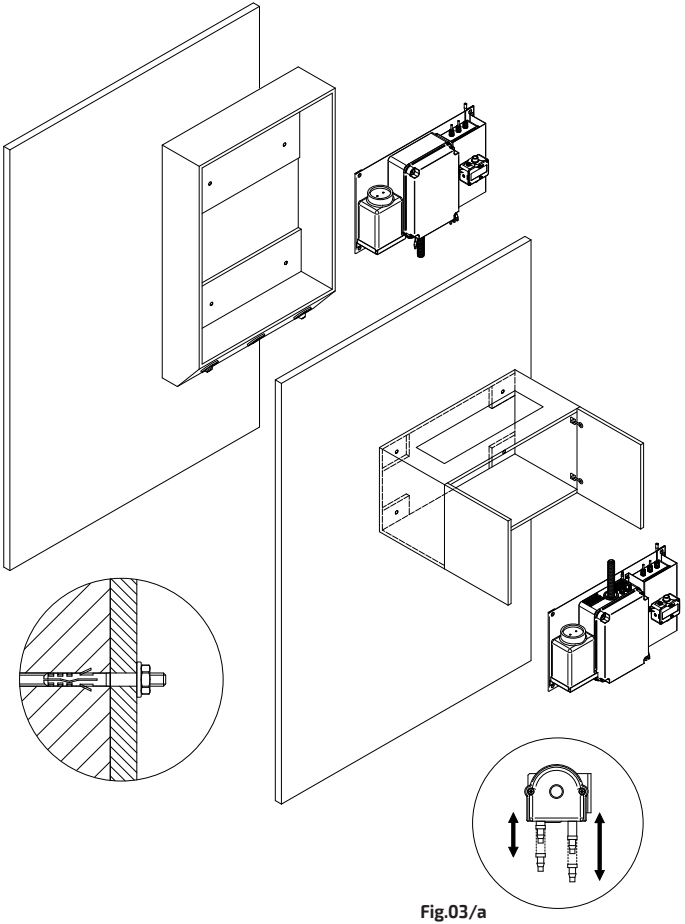

Fig.03/a

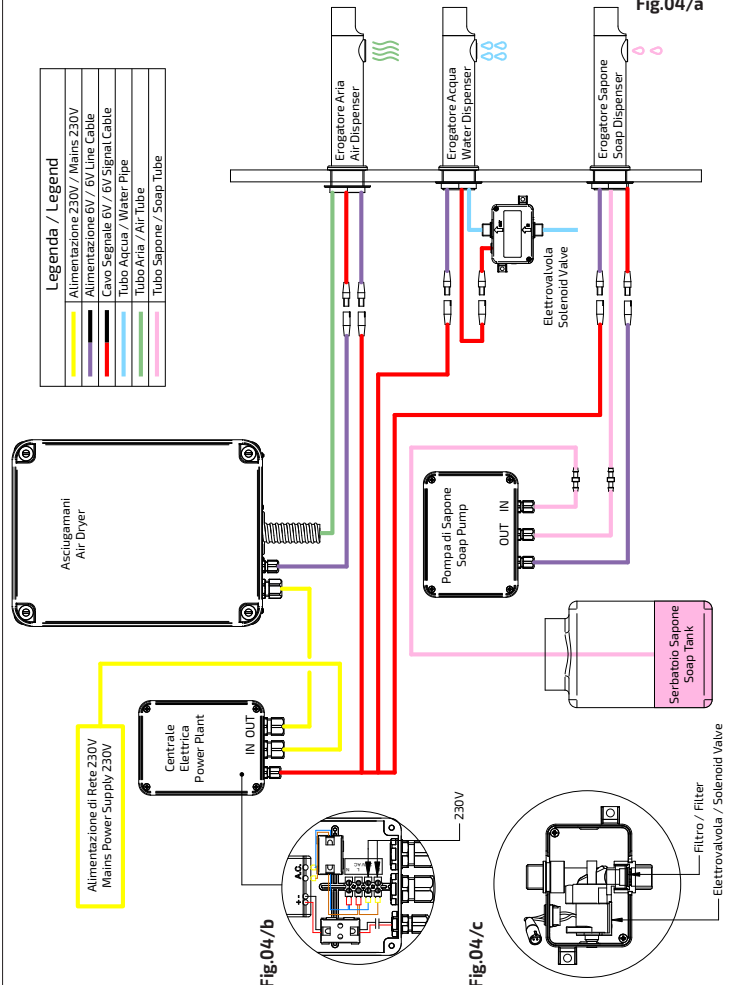
Fig.04/a
Legenda / Legend
Alimentazione 230V / Mains 230V
Alimentazione 6V / 6V Line Cable
Cavo Segnale 6V / 6V Signal Cable
Tubo Aqcua / Water Pipe
Tubo Aria / Air Tube
Tubo Sapone / Soap Tube
Erogatore Aria
Air Dispenser
Erogatore Acqua
Water Dispenser
Erogatore Sapone
Soap Dispenser
Elettrovalvola
Solenoid Valve
Asciugamani
Air Dryer
Pompa di Sapone
Soap Pump
OUT
IN
Serbatoio Sapone
Soap Tank
Alimentazione di Rete 230V
Mains Power Supply 230V
Centrale
Elettrica
Power Plant
IN
OUT
230V
Fig.04/b
Fig.04/c
Filtro / Filter
Elettrovalvola / Solenoid Valve

Fig.04/d

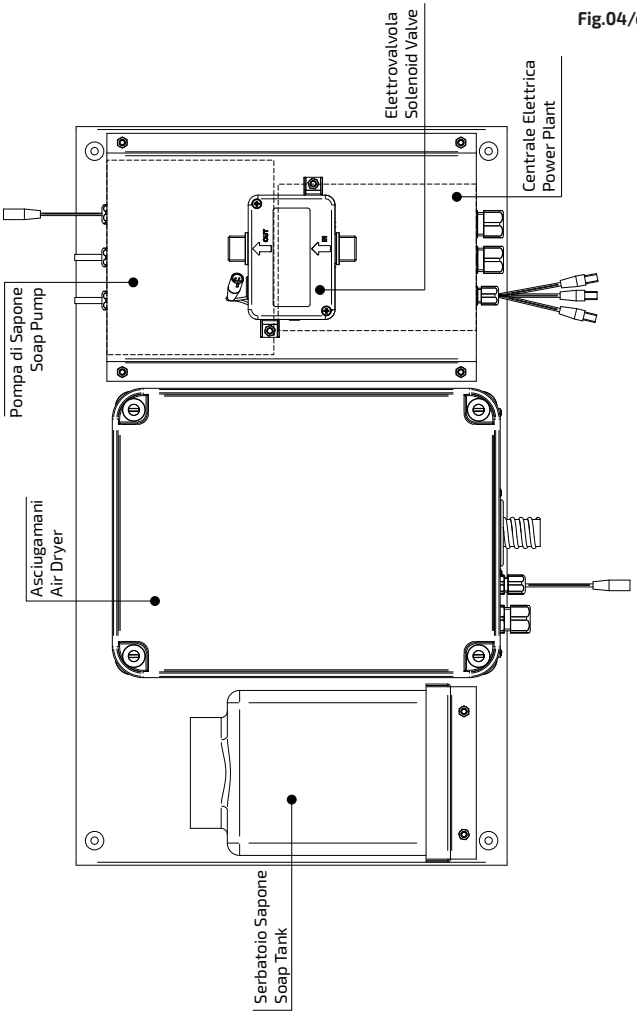
Elettrovalvola
Solenoid Valve
Centrale Elettrica
Power Plant
Pompa di Sapone
Soap Pump
Asciugamani
Air Dryer
Serbatoio Sapone
Soap Tank

Serratura Magnetica / Magnetic Lock

Fig.05

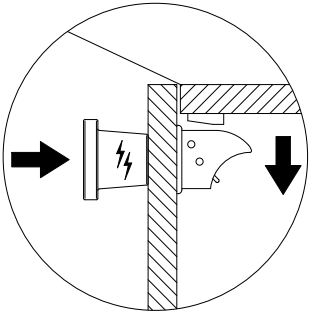

Aperto
Open

Chiave Magnetica
Magnetic Key

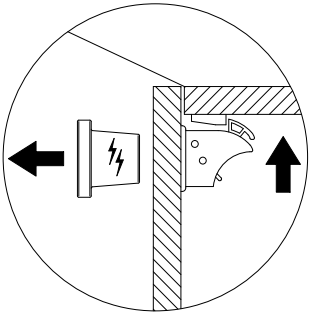

Chiuso
Closed

Fig.05a

Chiuso
Closed

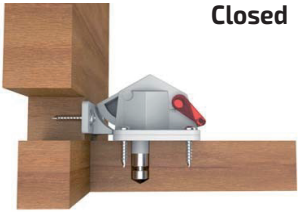

Aperto
Open

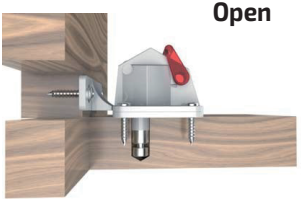

Posizione Serratura Magnetica / Magnetic Lock Position

Fig.06

Solo per articoli: 10560 / 10565 / 10575
Only for articles: 10560 / 10565 / 10575

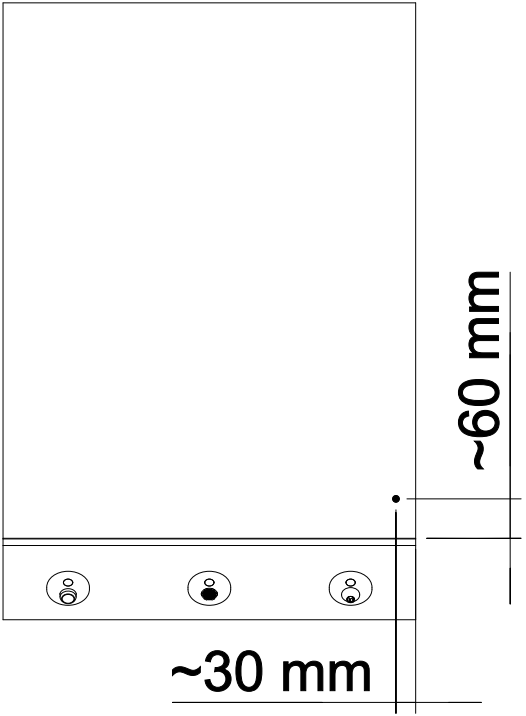

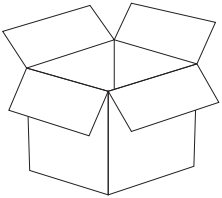

SCATOLONE IN CARTONE ONDULATO
CORRUGATED CARDBOARD BOX

20
PAP

CARTA / PAPER

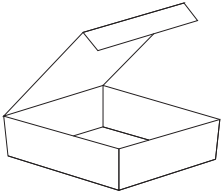

SCATOLA IN CARTONE ONDULATO
CORRUGATED CARDBOARD BOX

20
PAP

CARTA / PAPER

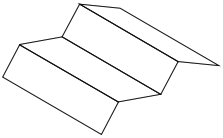

CARTA DA IMBALLAGGIO
PAPER PACKAGING

22
PAP

CARTA / PAPER

SACCHETTO A BOLLE
BUBBLE WRAP BAGS

04
PE-LD

PLASTICA / PLASTIC

SACCHETTO COMPOSTABILE
COMPOSTABLE BAG

07
OTHER

UMIDO / COMPOSTABLE WASTE

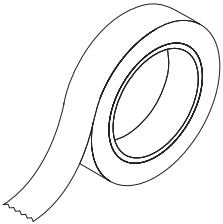

NASTRO ADESIVO
DUCT TAPE

05
PP

INDIFFERENZIATO
GENERAL WASTE

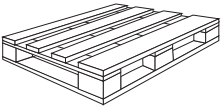

BANCALE IN LEGNO
WOODEN PALLET

50
FOR

LEGNO / WOOD

Note: